Das Netzkabel wird von oben in die Bediensaeule gefuehrt.
Insert the power supply cable from above to the operating column

Kabelbrücke entfällt bei Verwendung eines Leerrohres im Boden
not necessary when using the empty pipe in the foundation

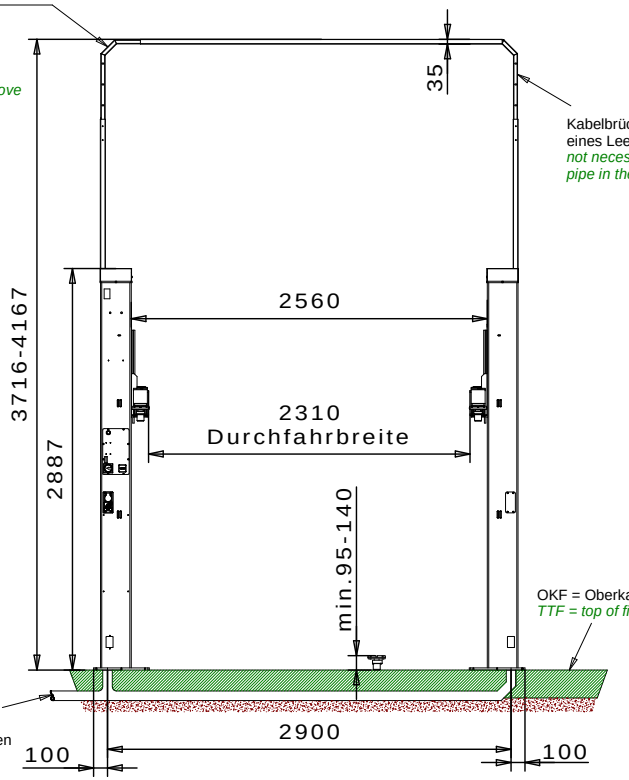

OKF = Oberkante Fertigfussboden
TTF = top of finished flooring

Leerrohr für Versorgungsleitungen (Strom, optional Luft)
Leerrohr mit Zugdraehten ausstatten
empty pipe for power supply (electric, optional air pressure)
equip empty pipes with pull wires

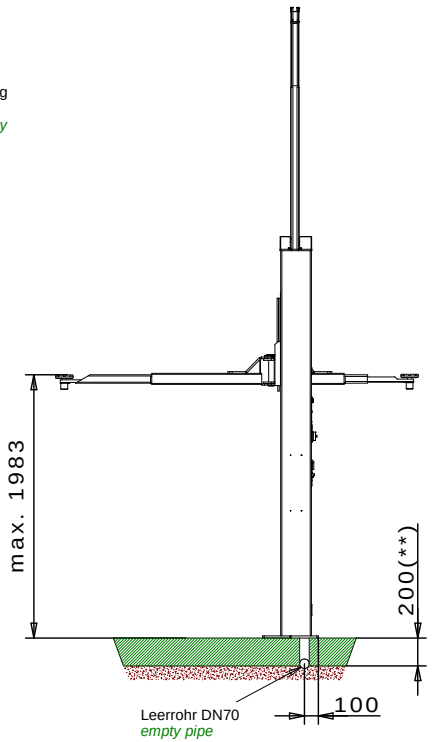

Leerrohr DN70
empty pipe

Wir weisen in unseren Plaenen auf die Mindestanforderung des Fundamentes hin, jedoch der Zustand der oertlichen Gegebenheiten (z.B. Untergrund etc.) obliegt nicht unserer Verantwortung. Die Ausbildung der Einbausituation muss vom planenden Architekten bzw. Statiker individuell spezifiziert werden.
Konkret bedeutet dies, dass bauseits eine Festlegung der Fundamentierung (Fundamentgroeße, Dicke, Bewehrung...) unter Beruecksichtigung der einwirkenden Schnittgroessen und Verankerungskraefte erfolgen muss.

We point out the minimum requirement of the foundation in our plans. The condition of the specific local situation (for example: ground under the foundation) does not lie our responsibility. The installation situation must be individually specified from the planning architect or structural engineer.
This means that there is a commitment on site of the foundaton (foundation size, thickness, reinforcement ...) taking into account the acting cut sizes and anchoring operations must take place.

(**) Betonqualitaet min. C20/25
quality of concrete C20/25

Mindestbetonstaerke ohne Belag wie z.B. Fliesen / Estrich
minimum concrete thickness without floor pavemant / tiles

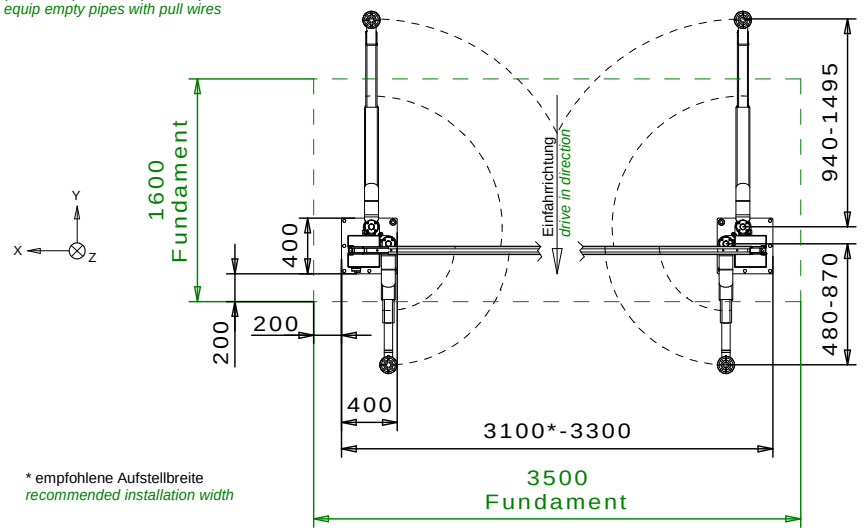

* empfohlene Aufstellbreite
recommended installation width

statische Kräfte und Momente je Hubsäule (charakteristische Werte):
static forces and momentums per column without safety factors
M_x = ±11,08 kNm
M_y = ±12,83 kNm
F_z = ca. 18 kN

Bauseits an der Bediensaeule bereitstellen:
Netzanschluss: 3PH,N+PE,400V,50Hz
Absicherung: 16 Ampere traege
Kabellaenge: ca.2m, 5x2,5mm²
Druckluft für Energieset: lichte Weite 6mm, 6-10 bar
Prepared by customer at the operating column:
power supply: 3PH,N+PE,400V,50Hz
fuse: 16 Ampere, time lag
cable: approx.2m, 5x 2,5m²
air pressure: inner diameter 6mm, 6-10bar

zul. Bühnenkapazität: 3000kg
max. load: 3000kg

Alle Maße in mm! / all dimensions in mm!
Mass- und Konstruktionsaenderungen vorbehalten! dimensions and design changes reserved!

(3D CAD-Modell)				*Projektionsmethode 1 ISO 5456-2*		
-	-	-	-		*Datum*	*Name*
-	-	-	-	*Bearb.*	11.04.2022	MH
-	-	-	-	*Gepr.*		
-	-	-	-			
-	-	-	-			
-	-	-	-			
-	-	-	-			
ind.	*Aender. / modification*	*Datum*	*Name*			

Nussbaum
Herzstr. 6, 77694 Kehl
www.nussbaumlifts.com

Benennung / designation

2.30 SL DT

Zeichnungsnummer / drawing number

9137_NB