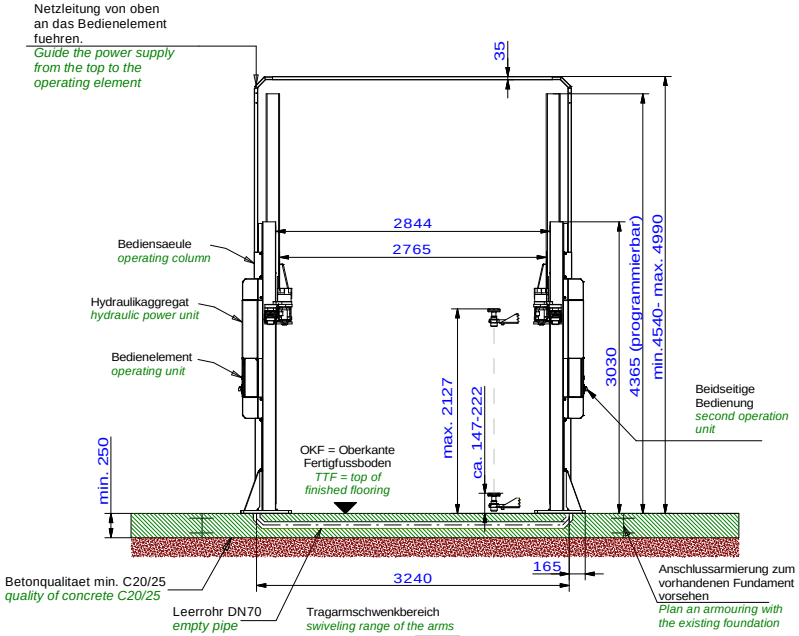

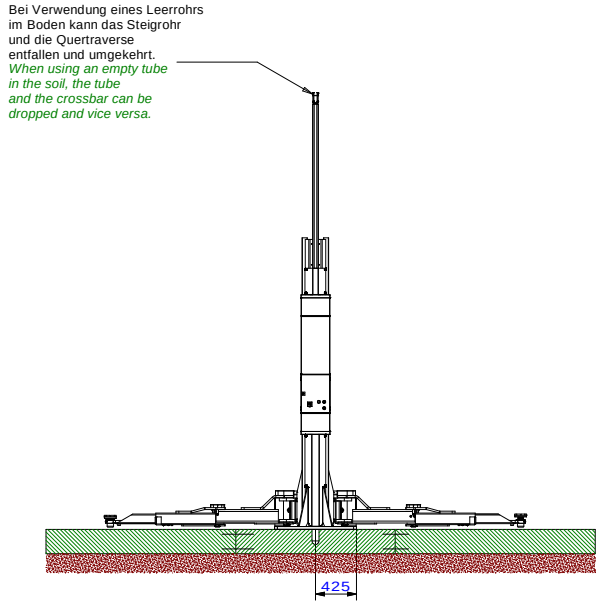

Wir weisen in unseren Plaenen auf die Mindestanforderung des Fundamentes hin, jedoch der Zustand der oertlichen Gegebenheiten (z.B. Untergrund etc.) obliegt nicht unserer Verantwortung. Die Ausbildung der Einbausituation muss vom planenden Architekten bzw. Statiker individuell spezifiziert werden.
Konkret bedeutet dies, dass bauseits eine Festlegung der Fundamentierung (Fundamentgroeße, Dicke, Bewehrung...) unter Berueksichtigung der einwirkenden Schnittgroessen und Verankerungskraefte erfolgen muss.

We point out the minimum requirement of the foundation in our plans. The condition of the specific local situation (for example: ground under the foundation) does not lie our responsibility. The installation situation must be individually specified from the planning architect or structural engineer.
This means that there is a commitment on site of the foundaton (foundation size, thickness, reinforcement ...) taking into account the acting cut sizes and anchoring operations must take place.

Bauseits an der Bediensaeule bereitstellen:
Netzanschluss: 3PH,N+PE,400V,50Hz
Motorleistung: 2x 3kW
Absicherung: 16 Ampere traege
Druckluft für Tragarmentriegelung: lichte Weite 6mm, 6-10 bar
Prepared by customer at the operating column:
power supply: 3PH,N+PE,400V,50Hz
motor power: 2x 3kW
fuse: 16 Ampere, time lag
air pressure for pneumatic arms: inner diameter 6mm 6-10bar

fuer optionales Energieset:
Stromversorgung separat (nicht ueber Steuerung)
Spannungsversorgung landabhaengig
for optional energy set:
power supply (not connected to control unit)
power supply depends on the country

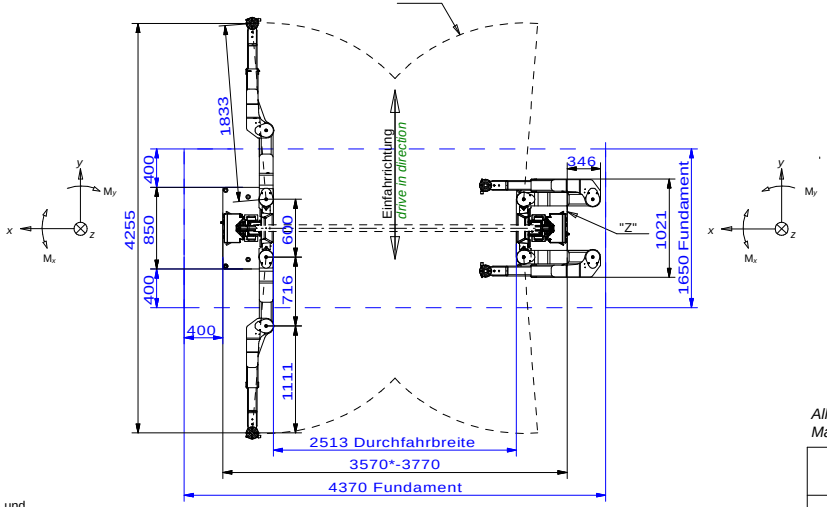

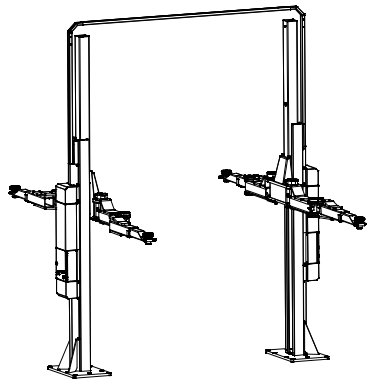

Detail "Z"
Grundplatte
base plate

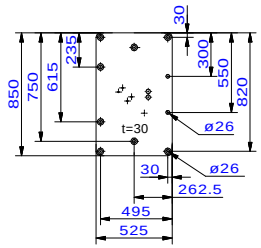

Empfohlene Duebel sind dem Pruefbuch zu entnehmen.
Recommendations for dowels can be found in the manual.

Die Mindestverankerungstiefe des Duebels beachten.
Mit Estrich/Fliesen sind laengere Duebel einzusetzen.
Observe the min. anchorage of the dowels. With floor pavements use longer dowels.

Die Montagevorschrift des Duebelherstellers beachten.
Observe the regulation of the dowel manufacturer.

max. stat. Kraefte und Momente je Saeule:
max. static forces and momentuns per column:
F_z = 45,1 kN
M_x = ± 54,5 kNm
M_y = + 35,1 kNm
dynamischer Faktor c = 1,151
dynamic factor c = 1,151
max. zul. Lastverteilung des Fahrzeugs:
max. allowed load distribution of the car:
1:3 or 3:1 (DIN EN 1493:2022)

* Empfohlene Aufstellbreite. Eine Aufstellbreite bis 3770mm ist moeglich ohne Abzulasten, die Hydraulikschlaeuche oder Kabel sind entsprechend zu verlaengern.
Recommended installation width. An installation width up to 3770mm is possible without reducing the rated load capacity. Hydraulic hoses or cables must be extended accordingly

Alle Maße in mm! / all dimensions in mm!
Mass- und Konstruktionsaenderungen vorbehalten! dimensions and design changes reserved!

275HDL00002 (3D CAD-Modell)				Projektionsmethode 1 ISO 5456-2		
-	-	-	-		Datum	Name
-	-	-	-	Bearb.	04.01.2024	MH
-	-	-	-	Gepr.		
-	-	-	-	Hinweis / notes:		
-	-	-	-	Tragfaehigkeit / capacity: 7500kg		
-	-	-	-			
a	neues Layout	10.01.24	MH	Nussbaum		
ind.	Aender. / modification	Datum	Name			

Benennung / designation

HDL 7500 SST DG

DG-Tragarme pneumatisch entriegelbar
double jointed arms pneumatically unlockable

Zeichnungsnummer / drawing number

9527