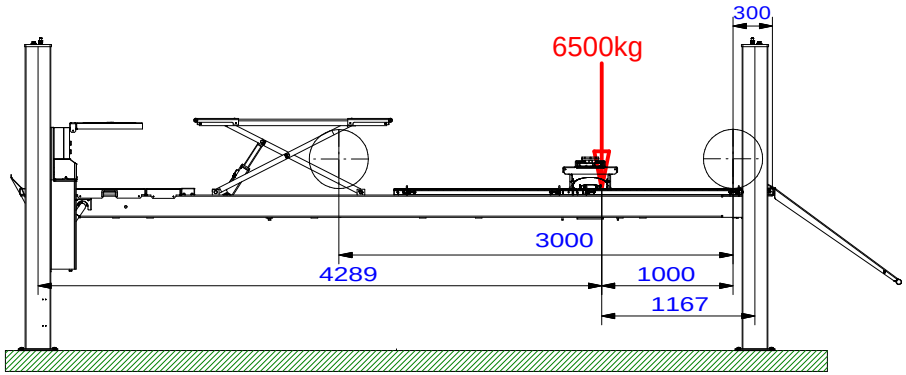

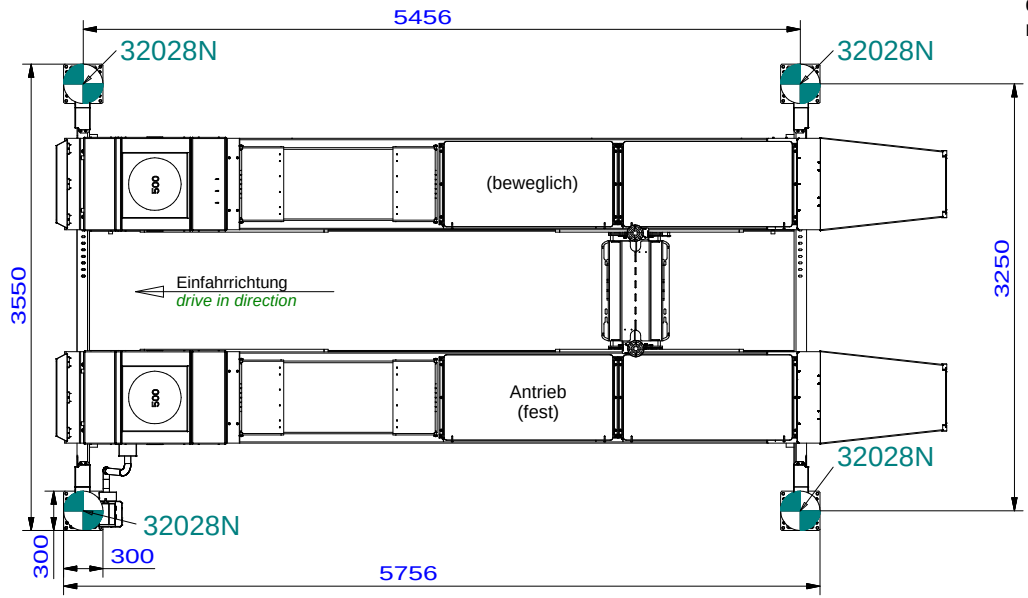

Bühnendaten:
Nutzlast: 6500kg
Eigengewicht Bühne mit AMS und RFH: ca. 2840kg
Lastverteilung des Normfahrzeugs nach DIN 1493:2010 = 2:1 bzw 1:2
Radstand Normfahrzeug = 3m

um die dynamischen Kräfte zu erhalten,
sind die statischen Kräfte mit dem Faktor 1,151 zu multiplizieren

Berechnung:
Kraft pro Säule durch Eigengewicht:
(2840kg x 9,81 m/s²)/4 = 6965 N
Max. stat. Kraft pro Säule aufgrund von Normfahrzeug und Eigengewicht der Bühne:
$F_{max,\ Säule:}$ (0,5 x 6500kg x 9,81 m/s² x (4289mm))/(4289mm+1167mm)+6965N = 32028N

Bei den angegebenen Lasten handelt es sich um charakteristische Lasten,
d.h. ohne einkalkulierte Sicherheit. Um die dynamischen Kräfte zu erhalten,
müssen die statischen Kräfte mit dem Faktor 1,151 multipliziert werden.

Alle Maße in mm! / all dimensions in mm!
Mass- und Konstruktionsaenderungen vorbehalten! dimensions and design changes reserved!

450CL00024 (3D CAD-Modell)				Projektionsmethode 1 ISO 5456-2		
-	-	-	-		Datum	Name
-	-	-	-	Bearb.	18.03.2019	MH
-	-	-	-	Gepr.		
-	-	-	-			
-	-	-	-			
-	-	-	-			
-	-	-	-			
ind.	Aender. / modification	Datum	Name			

Nussbaum
Korker Str. 24, 77694 Kehl
www.nussbaum-group.de

Benennung / designation

Kraefteplan 4.65S

Schienenlaenge 5722mm
(platform length 5722mm)

Zeichnungsnummer / drawing number

8841_NB