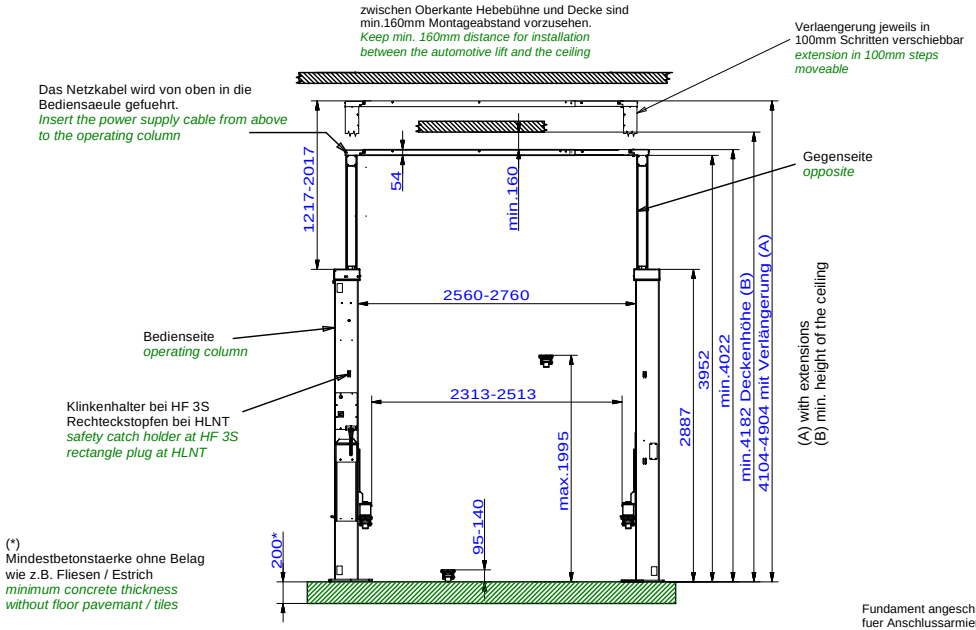

Wir weisen in unseren Plaenen auf die Mindestanforderung des Fundamentes hin, jedoch der Zustand der oertlichen Gegebenheiten (z.B. Untergrund etc.) obliegt nicht unserer Verantwortung. Die Ausbildung der Einbausituation muss vom planenden Architekten bzw. Statiker individuell spezifiziert werden.

We point out the minimum requirement of the foundation in our plans. The condition of the specific local situation (for example: ground under the foundation) does not lie our responsibility. The installation situation must be individually specified from the planning architect or structural engineer.

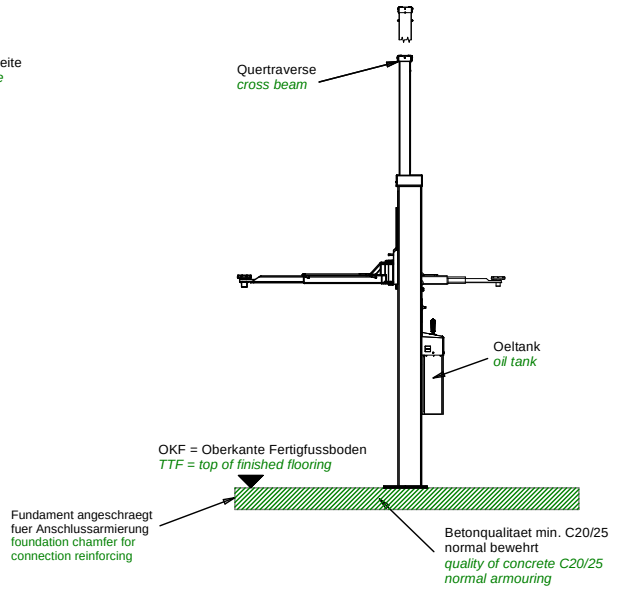

Optional Verlaengerung 800mm
optional extension 800mm

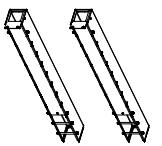

+ Hydraulikleitungen
hydraulic hose

max. statische Kraefte + Momente je Saeule
max. static forces + power moments per column
F_z = 18000 N
M_x = 11 080 500 Nmm
M_y = 12 825 000 Nmm

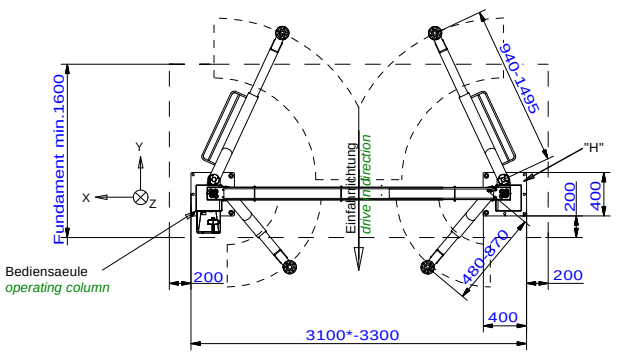

*) empfohlene Aufstellbreite 3100mm
recommended installation width

Grundplatte/base plate

Detail "H"

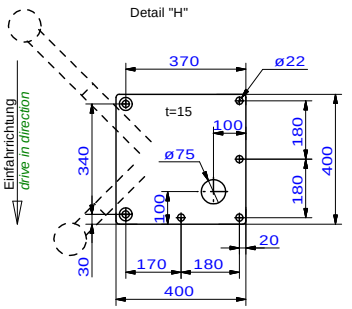

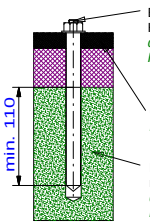

Befestigungsduebel
Hilti: HIT-V-5.8 12x150
dowel
Hilti: HIT-V-5.8 12x150

Grundplatte Hebebuehne
base plate automotive lift

Betonqualitaet min. C20/25
normal bewehrt
quality of concrete C20/25
normal armouring

Die Mindestverankerungstiefe des Duebels beachten.
Mit Estrich/Fliesen sind laengere Duebel einzusetzen.
Die Montagevorschrift des Duebelherstellers beachten.
Observe the min. anchorage of the dowels. With floor pavements use longer dowels.
Observe the regulation of the dowel manufacturer

Alle Maße in mm! / all dimensions in mm!
Mass- und Konstruktionsaenderungen vorbehalten! dimensions and design changes reserved!

Tragfaehigkeit: 3000kg
capacity: 3000kg

Bauseits an der Bediensaeule bereitstellen:
Netzanschluss: 3PH,N+PE,400V,50Hz
Absicherung: 16 Ampere traege
Kabellaenge: ca.2m, 5x2,5mm²
Druckluft für Energieset: lichte Weite 6mm, 6-10 bar
Energieset(s) (falls vorhanden) muessen extern versorgt werden
Prepared by customer at the operating column:
power supply: 3PH,N+PE,400V,50Hz
fuse: 16 Ampere, time lag
cable: approx.2m, 5x 2,5m²
air pressure: inner diameter 6mm, 6-10bar
energy set (if available) must be supplied externally

(3D CAD-Modell)				Projektionsmethode 1 ISO 5456-2		
-	-	-	-		Datum	Name
-	-	-	-	Bearb.	06.05.2013	MG
-	-	-	-	Gepr.		
-	-	-	-			
-	-	-	-			
b	E-Set ext. Versorg.	10.01.22	MH			
a	HF 3S hinzu	28.01.19	MH			
ind.	Aender. / modification	Datum	Name			

Nussbaum
Korker Str. 24, 77694 Kehl
www.nussbaum-group.de

Benennung / designation

HL 2.30 NT DT
HF 3S 3000 DT

Doppel-Teleskoptragarme (DT)

Zeichnungsnummer / drawing number

7362_NB